# TAIS CUBE QUADRO IN TERMOINDURENTE ECOSAFE CON PORTA TRASPARENTE 450x655x220 MISURA 4 IP66

**SERIE TAIS CUBE**
**Quadro vuoto**

**CODICE 550034**



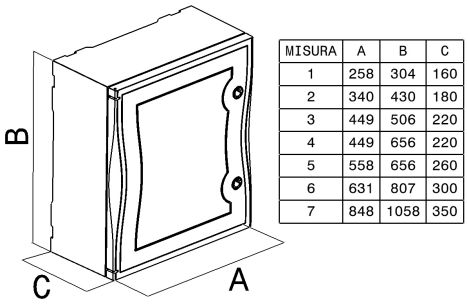


| MISURA | A | B | C |
|---|---|---|---|
| 1 | 258 | 304 | 160 |
| 2 | 340 | 430 | 180 |
| 3 | 449 | 506 | 220 |
| 4 | 449 | 656 | 220 |
| 5 | 558 | 656 | 260 |
| 6 | 631 | 807 | 300 |
| 7 | 848 | 1058 | 350 |

## Scheda Tecnica

### Caratteristiche elettriche

| | |
|---|---|
| Classe di isolamento | II |
| Tensione nominale isolamento | 1000 Vca - 1500 Vcc |
| Potenza dissipabile | 26,8W |

### Norme e Direttive

| | |
|---|---|
| Omologazioni e Marchi | IMQ, NYCE COLOMBIA, CE, UKCA |
| Direttive | 2014/35/UE (LVD) |
| Norme di Riferimento | EN 62208:2011 |

### Caratteristiche meccaniche

| | |
|---|---|
| Materiale corpo | Resina Termoindurente Palazzoli |
| Colore | Grigio RAL 7035 |
| Esecuzione | Da parete |
| Tipo porta | TRASPARENTE |
| Numero e tipo di chiusure | 2 chiusure chiave a triangolo |
| N° moduli Guida DIN | 72 (18x4) |
| Profondità utile interna | 160 |
| Grado di protezione IP | IP66 |
| Resistenza agli urti | IK09 secondo IEC/EN 62262 |
| Resistenza al Glow wire | 960°C (Cassa), 650°C (Finestra) |
| Autoestinguenza secondo UL94 | V-0 |
| Categoria di corrosione | - |
| Temp. Ambiente di Esercizio | Min: -30 °C ;Max: +60 °C |
| Temp. Ambiente di Stoccaggio | Min: -50 °C ;Max: +70 °C |
| Dimensioni | 449X656X220 mm |
| Dimensioni interne | 390X600X160 mm |
| Peso Netto | 8,22 KG |
| Massimo carico ammissibile | Su piastra di fondo: 40 kg; Totale: 80 kg; Sulle porte: 0 kg; Supporti di montaggio: 40 kg |

Le immagini sono puramente indicative. Palazzoli si riserva il diritto di apportare modifiche senza alcun preavviso.

Palazzoli S.p.A. - Società unipersonale - Via F. Palazzoli, 31 - 25128 Brescia - Italia - tel. +39 030 2015.1 - fax +39 030 2015.217 - n.verde 800700332 - www.palazzoli.com - vendite@palazzoli.it