TAIS CUBE QUADRO IN TERMOINDURENTE ECOSAFE CON PORTA CIECA 630x810x300 MISURA 6 IP66

SERIE TAIS CUBE
Quadro vuoto

CODICE 550006



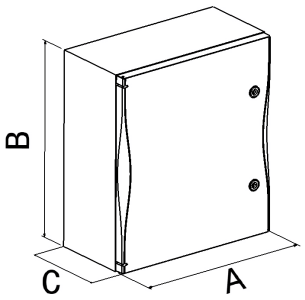

MISURA	A	B	C
1	258	304	160
2	340	430	180
3	449	506	220
4	449	656	220
5	558	656	260
6	631	807	300
7	848	1058	350

Scheda Tecnica

Caratteristiche elettriche

Classe di isolamento	II
Tensione nominale isolamento	1000 Vca - 1500 Vcc
Potenza dissipabile	269W

Norme e Direttive

Omologazioni e Marchi	NYCE COLOMBIA, IMQ, CE, UKCA
Direttive	2014/35/UE (LVD)
Norme di Riferimento	EN 62208:2011

Caratteristiche meccaniche

Materiale corpo	Resina Termoindurente Palazzoli
Colore	Grigio RAL 7035
Esecuzione	Da parete
Tipo porta	CIECA
Numero e tipo di chiusure	2 chiusure chiave a triangolo
N° moduli Guida DIN	-
Profondità utile interna	235
Grado di protezione IP	IP66
Resistenza agli urti	IK09 secondo IEC/EN 62262
Resistenza al Glow wire	960°C
Autoestinguenza secondo UL94	V-0
Categoria di corrosione	-
Temp. Ambiente di Esercizio	Min: -30 °C ;Max: +90 °C
Temp. Ambiente di Stoccaggio	Min: -50 °C ;Max: +90 °C
Dimensioni	631X807X300 mm (WHD)
Dimensioni interne	570X750X235 mm
Peso Netto	14,75 KG
Massimo carico ammissibile	Totale: 120 kg; Su piastra di fondo: 60 kg; Sulle porte: 10 kg; Supporti di montaggio: 50 kg

Le immagini sono puramente indicative. Palazzoli si riserva il diritto di apportare modifiche senza alcun preavviso.

Palazzoli S.p.A. - Società unipersonale - Via F. Palazzoli, 31 - 25128 Brescia - Italia - tel. +39 030 2015.1 - fax +39 030 2015.217 - n.verde 800700332 - www.palazzoli.com - vendite@palazzoli.it