TAIS CUBE QUADRO IN TERMOINDURENTE ECOSAFE CON PORTA CIECA 340x430x180 MISURA 2 IP66

SERIE TAIS CUBE
Quadro vuoto

CODICE 550002



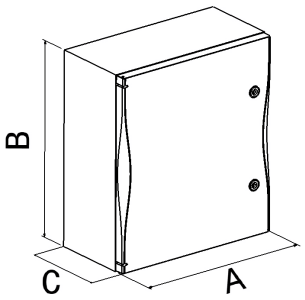

MISURA	A	B	C
1	258	304	160
2	340	430	180
3	449	506	220
4	449	656	220
5	558	656	260
6	631	807	300
7	848	1058	350

Scheda Tecnica

Caratteristiche elettriche

Classe di isolamento	II
Tensione nominale isolamento	1000 Vca - 1500 Vcc
Potenza dissipabile	65W

Norme e Direttive

Omologazioni e Marchi	UKCA, NYCE COLOMBIA, CE, IMQ
Direttive	2014/35/UE (LVD)
Norme di Riferimento	EN 62208:2011

Caratteristiche meccaniche

Materiale corpo	Resina Termoindurente Palazzoli
Colore	Grigio RAL 7035
Esecuzione	Da parete
Tipo porta	CIECA
Numero e tipo di chiusure	2 chiusure chiave a triangolo
N° moduli Guida DIN	-
Profondità utile interna	120
Grado di protezione IP	IP66
Resistenza agli urti	IK09 secondo IEC/EN 62262
Resistenza al Glow wire	960°C
Autoestinguenza secondo UL94	V-0
Categoria di corrosione	-
Temp. Ambiente di Esercizio	Min: -30 °C ;Max: +90 °C
Temp. Ambiente di Stoccaggio	Min: -50 °C ;Max: +90 °C
Dimensioni	340X430X180 mm (WHD)
Dimensioni interne	280X375X120 mm
Peso Netto	4,29 KG
Massimo carico ammissibile	Supporti di montaggio: 20 kg; Sulle porte: 10 kg; Su piastra di fondo: 20 kg; Totale: 50 kg

Le immagini sono puramente indicative. Palazzoli si riserva il diritto di apportare modifiche senza alcun preavviso.

Palazzoli S.p.A. - Società unipersonale - Via F. Palazzoli, 31 - 25128 Brescia - Italia - tel. +39 030 2015.1 - fax +39 030 2015.217 - n.verde 800700332 - www.palazzoli.com - vendite@palazzoli.it