CEE spina mobile angolata 3P+T 16A 380-415V 50-60Hz 6h IP44

SERIE CEE
SPINA

CODICE 475412



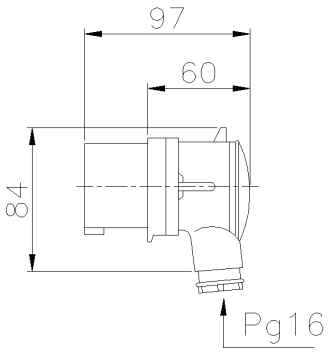

Scheda Tecnica

Caratteristiche tecniche

Peso Netto	142 G
Corrente nominale	16A
Frequenza	50/60Hz
Grado di protezione IP	IP44
Poli	3P+ ⏚
Rif. orario	6h
Tensione nominale	400V
Tensione nominale isolamento	500 V
Materiale corpo	Tecnopolimero Riciclabile Palazzoli
Esecuzione	Mobile
Standard presa-spina	IEC 60309-2

Norme e Direttive

Omologazioni e Marchi	CB IMQ, CE, NYCE COLOMBIA, IMQ
Direttive	2011/65/UE (RoHS), 2012/19/UE (RAEE), 2014/35/UE (LVD)
Norme di Riferimento	EN 60309-1:1999, EN 60309-1:1999/A1:2007, EN 60309-1:1999/A1AC:2014, EN 60309 -1:1999/A2:2012, EN 60309-2:1999, EN 60309-2:1999/A1:2007, EN 60309 -2:1999/A2:2012, EN IEC 63000:2018

Le immagini sono puramente indicative. Palazzoli si riserva il diritto di apportare modifiche senza alcun preavviso.

Palazzoli S.p.A. - Società unipersonale - Via F. Palazzoli, 31 - 25128 Brescia - Italia - tel. +39 030 2015.1 - fax +39 030 2015.217 - n.verde 800700332 - www.palazzoli.com - vendite@palazzoli.it