DRIVEBOX CASSETTA DI DERIVAZIONE IN TECNOPOLIMERO A PERFORAZIONE DI ISOLANTE PER CAVI UNIPOLARI PR CON PRESA 2P+T 1 FUSIBILE

SERIE DRIVEBOX
Contenitore

CODICE 158261

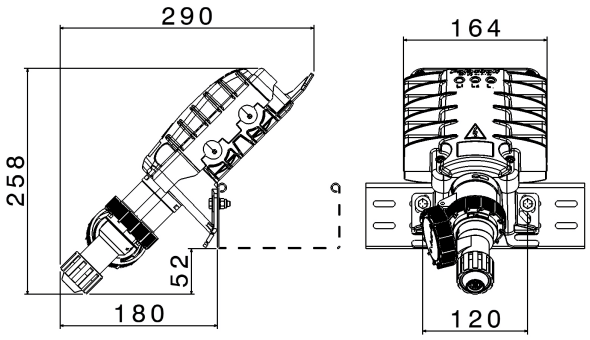

Scheda Tecnica

Caratteristiche elettriche

Classe di isolamento	II
Tensione nominale isolamento	690 V
Tensione nominale	230V AC
Morsettiere di derivazione	A perforazione di isolante
Tipo di protezione	Fusibili
Tipo fusibile	1 Fusibile 4 A (L)

Caratteristiche meccaniche

Materiale corpo	Tecnopolimero ad alta resistenza
Trattamento superficiale	-
Finitura superficiale	-
Colore	Blu RAL 5012 (Coperchio), RAL 7042 (Base)
Esecuzione	Da parete
Tipo ingressi	-
Uscita diretta	Presa 2P+T
Grado di protezione IP	IP66
Resistenza agli urti	IK08 secondo IEC/EN 62262
Resistenza al Glow wire	960°C
Autoestinguenza secondo UL94	V-2 (Corpo presa), V-0 (Involucro)
Categoria di corrosione	-
Temp. Ambiente di Esercizio	Min: -25°C ;Max: +50°C
Temp. Ambiente di Stoccaggio	Min: -30°C ;Max: +70°C
Mantenimento funzionale	-
Resistenza alla temperatura	-
Sezioni cavi di linea	2,5-50 mm²
Diametro cavi in ingresso	8÷18,2 mm
Dimensioni	275X165X130 mm
Peso Netto	0,9 KG

Norme e Direttive

Omologazioni e Marchi	UKCA, CE
Direttive	2011/65/UE (RoHS), 2012/19/UE (RAEE), 2014/35/UE (LVD)
Norme di Riferimento	CEI 64-20:2023, EN 60309-1:1999, EN 60309 -1:1999/A1:2007, EN 60309 -1:1999/A1AC:2014, EN 60309 -1:1999/A2:2012, EN 60309-2:1999, EN 60309-2:1999/A1:2007, EN 60309 -2:1999/A2:2012, EN 60670-1:2005, EN 60670-1:2005/A1:2013, EN 60670 -1:2005/AC:2007, EN 60670-1:2005/AC:2010, EN 60670-22:2006, EN IEC 63000:2018

Le immagini sono puramente indicative. Palazzoli si riserva il diritto di apportare modifiche senza alcun preavviso.

Palazzoli S.p.A. - Società unipersonale - Via F. Palazzoli, 31 - 25128 Brescia - Italia - tel. +39 030 2015.1 - fax +39 030 2015.217 - n.verde 800700332 - www.palazzoli.com - vendite@palazzoli.it